LÍNEA PREMIUM

EDESA

OSLO

COD. SSY0**6900**1301CE

MEDIDAS:
ø 41 x 18 cm

Diseño orgánico que destaca en un ambiente de baño innovador.

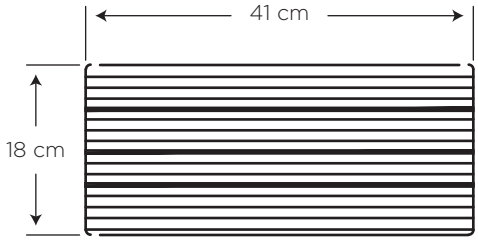

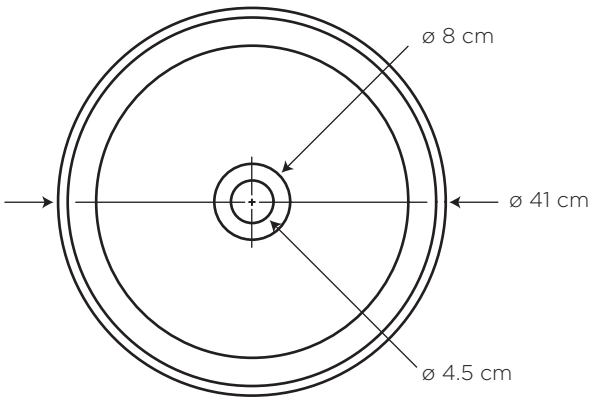

COLORES

Blanco

130

CARACTERÍSTICAS

Material:	Cerámica sanitaria
Tipo:	Sobreponer mueble - fuente
Grifería:	Sobre el mesón o pared
	Este lavamanos no incluye rebosadero

EDESA

ESPECIFICACIONES

- Capacidad de agua: 11.6 litros
- Peso del lavamanos: 8.9 kg
- Espesor mínimo de cerámica: 0.6 cm
- Tolerancia dimensional: ± 3% > 20 cm
  ± 5% < 20 cm
- Instalación: sobre mueble

¿QUÉ INCLUYE?

DESAGÜE LARGO 11/4" PUSH BUTTON SIN REBOSADERO
COD. SCD035123061CW

BENEFICIOS

- Brillo inalterable y duración de por vida con alta estética y asepsia.
- Modelo que inspira diseño y destaca en un ambiente innovador.
- Garantizamos el correcto funcionamiento, sin filtraciones, al incluir el desagüe.
- Lavamanos sobre mueble - tipo fuente - convierte al lavamanos en un elemento decorativo dentro del baño.
- Las formas redondas armonizan con todo tipo de elementos decorativos.
- La combinación con griferías para mesón y pared complementarán el estilo del baño.
- El color blanco, aporta asepsia e higiene en el ambiente.

BAÑO OK

CUIDADOS Y LIMPIEZA

- Se recomienda el uso de agua y jabón suave para el mantenimiento regular del producto. Evitar elementos abrasivos, ácidos o disolventes.
- Puede encontrar consejos y tips en Baño OK, mantenimiento fácil para tu equipo de baño.

GARANTIA

GARANTÍA

EDESA garantiza que sus productos están libres de defectos de fabricación, a partir de la fecha de compra del producto, conforme a los períodos adjuntos:

- Cerámica Sanitaria: De por vida en funcionamiento y acabado de la cerámica sanitaria.
- Repuestos de Cerámica Sanitaria: componentes de cerámica sanitaria que conforman un inodoro o un lavamanos, adquiridos por partes, tienen garantía de por vida.

SERVICIO AL CLIENTE

1-800 SUEDESA -783337